

PIPELIFE FLOORTHERM Boost

Pipelife Eesti AS Põrguvälja tee 4, Lehmja, Rae vald, 75306 Harjumaa
T +372 605 5160 **E** pipelife@pipelife.ee

PIPELIFE
wienerberger

1 Boost – LED/nupu näit

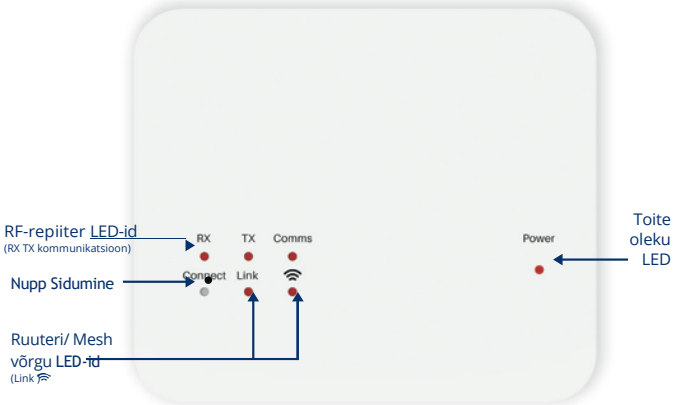

2 Boosti installimine

- Väikese kruvikeeraja abil keerake kruvi kergelt lahti, mis asub korpuse all. Seejärel saate esipaneeli tagaplaadist ettevaatlikult eraldada.
- Asetage Boosti tagaplaat seinale, kinnitades kaasasolevate kruvide abil oma kohale.
- Ühendage kaablid võimendusega, nagu on näidatud juhtmestiku skeemil (punkt 5).
- Paigaldage esipaneel tagaplaadile, pingutage kinnituskruvi alusele.
- Lülitage toide sisse, toite LED süttib.



3 Boosti kasutamine traadita süsteemiga

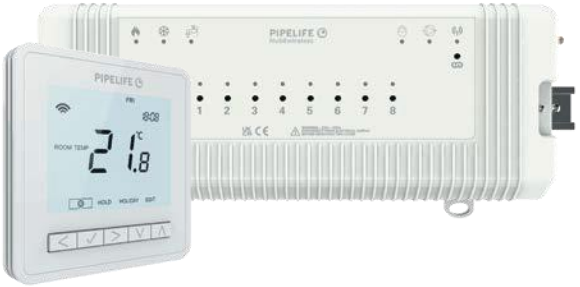

Boost on võimendi, mis on loodud termostaadi sw sidesignaali pikendamiseks RF-Switchi või Hub8wirelessini.



Boostil seadke lüliti number 3 asendisse OFF.

Boosti repiiterit ei pea siduma ühegi süsteemi seadmega.

Termostaatide poolt edastatavad signaalid tuvastatakse Boosti abil iseseisvalt ja korratakse RF-Switchile või Hub8wirelessile.

4 Boosti kasutamine ruuterisüsteemiga



Boost on ka RF-sidevõrgu repiiter, et pikendada RF signaali termostaadi s, termostaadi sw ja ruuteri vahel.

Boostil seadke lüliti number 3 asendisse OFF.



Kõigepealt siduge Boost ruuteriga, millele järgnevad kõik muud seadmed, mis vajavad Boosti abi.

Termostaatide poolt edastatavad signaalid tuvastatakse Boosti abil ja korratakse ruuterisse.

Boosti lisamiseks Pipelife'i äpis avakuvalt; Valige **+** siis...

Lisaseadme lisamine

Lisage Repeater

Seejärel järgige rakenduses sidumisjuhiseid.

5 Juhtmestiku ühendamine

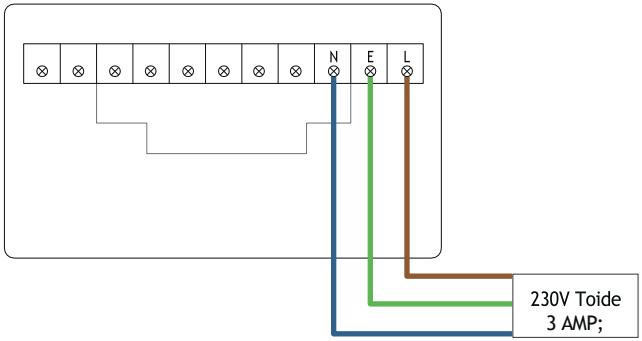

6 Boosti tehase lähtestamine

Boosti lähtestamine;

Vajutage ja hoidke ühendusnuppu 10 sekundit all,

Boosti tuli vilgub nüüd.

Vabastage ühendamisnupp.

Kui tuli on vilkumise lõpetanud, on lähtestamisprotseduur lõpule viidud.